STABILA®

Laser LAX 200

SV Bruksanvisning

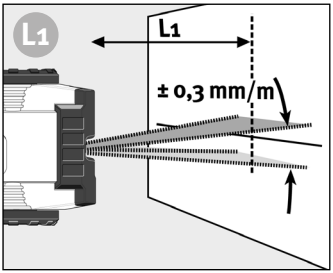
L1
L1
± 0,3 mm/m

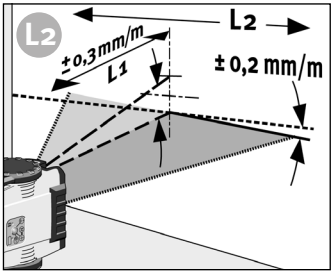
L2
L2
± 0,3 mm/m
± 0,2 mm/m

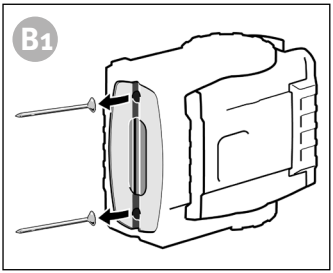
B1

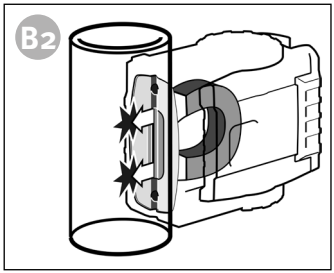
B2

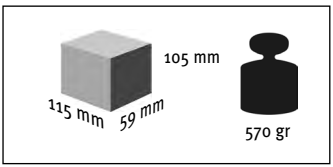
105 mm
115 mm
59 mm
570 gr

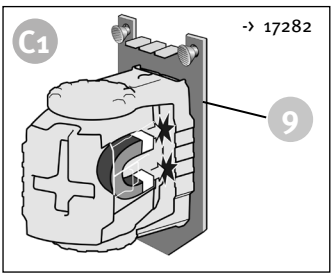
C1
-> 17282
9

C2
-> 17282

A

2a
4
2b
1a
5
LASERSTRAHLUNG
NICHT IN DEN
STRAHL BLICKEN
LASERSTRAHL 2
LASER RADIATION
DO NOT STARE
INTO BEAM
LASER CLASS 2
RADIATION LASER
NE PAS FIXER AVEC
LE FAISCEAU
LASER CLASSE 2
RADIO LASER
NON GUARDARE
NEL RAGGIO
LASER CLASSE 2
Laser <1mW
VAAV <635nm
ON
OFF
CAUTION
LASER RADIATION
DO NOT STARE
INTO BEAM
635 nm / < 1mW
CLASS II LASER
PRODUCT
CFR 1040.10 AND
1040.11 CFR

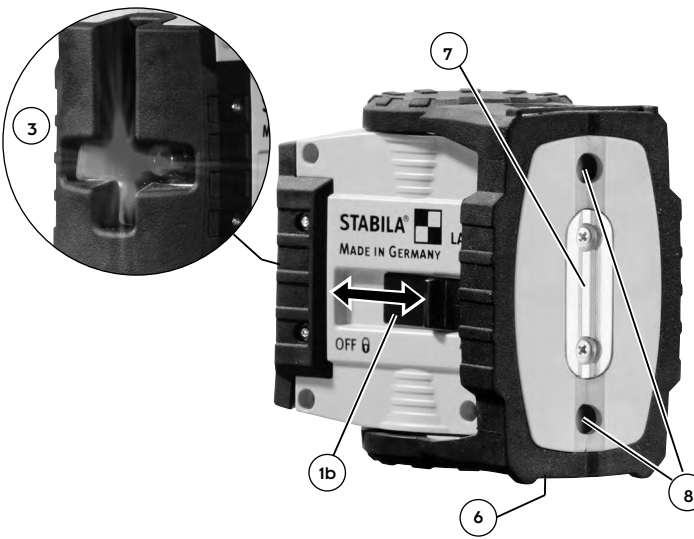
3
7
STABILA®
MADE IN GERMANY
OFF
1b
6
8

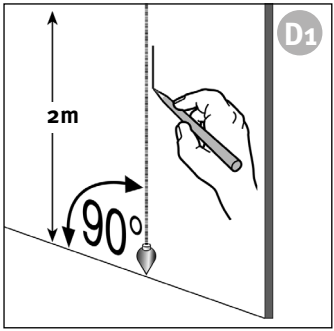
D1
2m
90°

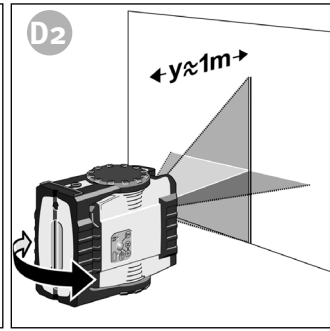
D2
y≈1m

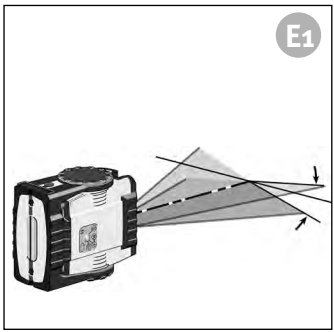
E1

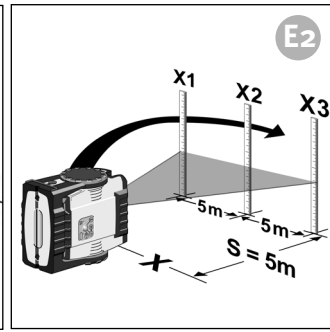
E2
X1
X2
X3
5m
5m
S = 5m
x

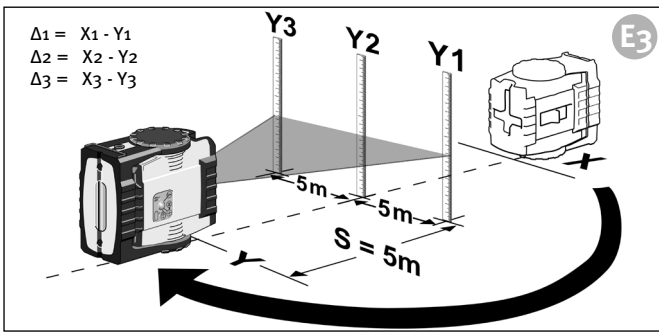
E3
Δ1 = X1 - Y1
Δ2 = X2 - Y2
Δ3 = X3 - Y3
Y3
Y2
Y1
5m
5m
S = 5m
x
y

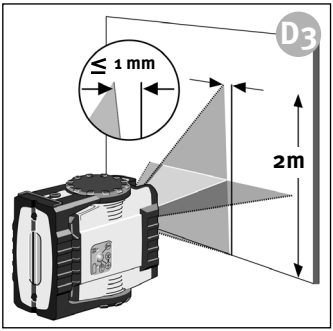
D3
≤ 1 mm
2m

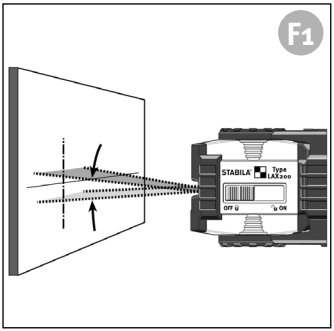
F1
STABILA
Type LAX 200
OFF
ON

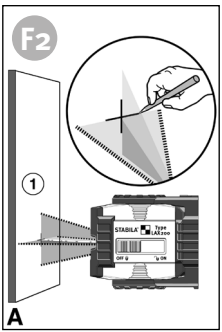
F2
1
A
STABILA
Type LAX 200
OFF
ON

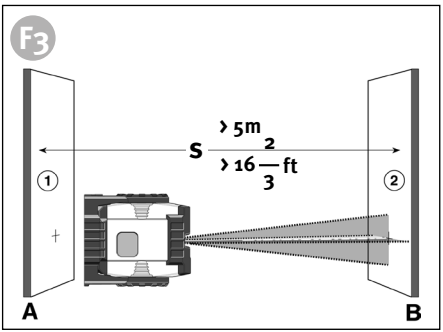
F3
S
> 5m
> 16 2/3 ft
1
2
A
B

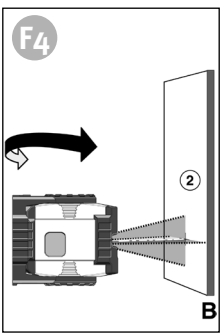
F4
2
B

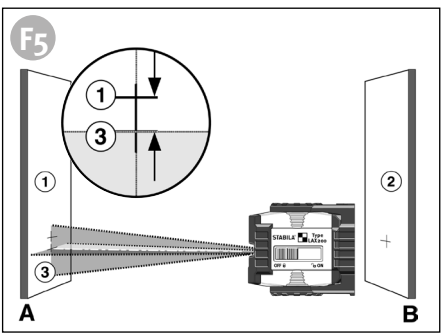
F5
1
3
1
3
2
A
B
STABILA
Type LAX 200
OFF
ON

Bruksanvisning

STABILA-LAX 200 är en enkel användbar krysslinjelaser. Den är självavvägande i område av ± 4,5° och kan användas till snabb och exakt avvägning. De vågräta och lodräta projicerade linjerna ger exakt arbetsresultat.
Med den pulsade laserlinjen kan större avstånd mätas upp med en speciell linjemottagare (-› Linjemottagarens bruksanvisning).

Vi har försökt att förklara instrumentets handhavande och funktionssätt så klart och lättförståeligt som möjligt. Skulle Ni ändå ha frågor som förblir obesvarade, står vår telefonsupport alltid till förfogande under följande telefonnummer:

+49 / 63 46 / 3 09 - 0

A

Instrumentdetaljer

(1a) Knapp : på/av

(1b) Brytare : på/av (transportsäkring)

(2) Lysdiod till display:

(2a) Driftfunktion PÅ resp. BEREDD

(2b) Batterispänning

(3) Utgångsmynning för vågrät och lodrät laserlinje

(4) Batterifackslock

(5) Stötskydd

(6) Stativanslutningsgänga 1/4”

B1 (7) Magneter

B2 (8) Monteringshål för: Spik / skruv

Tillbehör mot pristillägg -› 17282

C1 (9) Vägghållare för adapter

C2 Adapterskruv 5/8” -› 1/4”

Återvinningsprogram för våra kunder i EU:

I överensstämmelse med gällande regleringar för WEEE erbjuder STABILA ett skrotningsprogram för förbrukade elektroniska produkter. Detaljerad information finns på: +49 / 6346 / 309-0

Observera:
Hos laserinstrument i klass 2 skyddas ögat av ögonlocksreflexen och/eller skyddsreflex om man ser helt kort in i laserstrålen. Dessa instrument får därför användas utan mer omfattande skyddsåtgärder. Trots detta bör man undvika att se in i lasern.

LASERSTRÅLNING
SE INTE IN
I STRÅLEN
LASERKLASS 2
$P_0 < 1$ mW
λ = 630 - 660 nm

EN 60825-1 : 03 10

Risk för farlig strålningsexponering om andra än angivna manövrerings- och justeringsanordningar används, eller andra tillvägagångssätt tillämpas.

De till laserinstrumentet disponibla lasersiktglasögonen är inga skyddsglasögon. De tjänar som siktbarhetsförbättrare åt laserljuset.

Förvaras oåtkomligt för barn !

Huvudanvändningar:

Driftslag :

LAX 200 kan användas i 2 olika driftslag.

1. som självavvägande linjelaser
2. som laserinstrument för markerings arbeten utan avvägningsfunktion

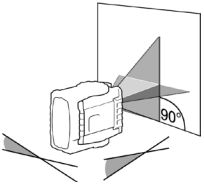

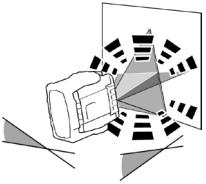

Driftslag med självavvägning:

En laserlinje kan väljas i detta läge.

Användning

Slå på instrumentet med strömbrytaren (1b).
Efter att instrumentet har slagits på syns en våhrät och en lodrät laserlinje. Lasern justeras in automatiskt.

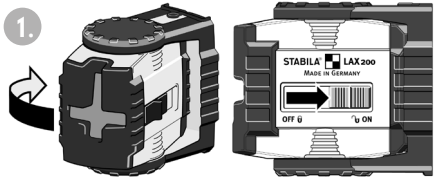

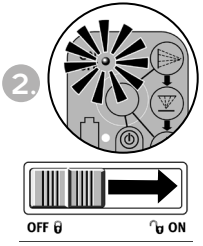

Inställning av linjetyp :

Tryck på lägesväljaren (1a) för att ställa in den lodräta och den vågräta laserlinjen samt krysslaserlinjen efter varandra.

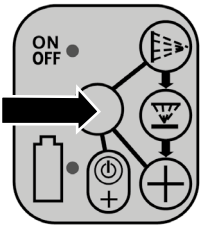

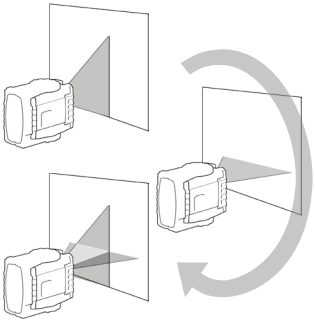

Vid för stor lutning blinkar lasern !

laser blinkar -> Instrumentet står för snett
+ är utanför självavvägningsområdet
+ lasern kan inte avvägas automatiskt

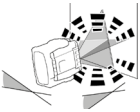

Driftslag utan avvägningsfunktion :

Strömbrytaren (1b) har slagits ifrån.

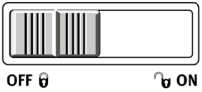

I detta läge kan LAX 200 endast slås på resp. ifrån med lägesväljaren (1a).

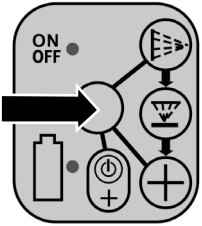

Granskning av kalibrering

Krysslinjelasern LAX 200 är konciperad för insatser på byggplatser och har lämnat vår anläggning i felfritt tillstånd. Som med alla precisionsinstrument måste kalibreringen kontrolleras regelbundet. Före varje nytt arbete, speciellt när instrumentet har varit utsatt för starka skakningar, bör en granskning genomföras.

Vertikalkontroll

D1 För denna granskning är det nödvändigt att skaffa en referens.
Fäst t.ex. ett sänklod nära en vägg.

D2 Ställ nu laserinstrumentet framför denna referensmarkering (avstånd y).
Jämför den nu med den lodräta laserlinjen.

D3 På en längd av 2 m ska avvikelsen av laserlinjens mittpunkt till referensmarkeringen inte överstiga 1 mm.

Horisontalkontroll

1. Horisontalkontroll - linjenivå

För horisontalkontrollen behöver man 2 parallella väggytor vid avstånd av minst 5 m.

F1 1. Ställ upp LAX 200 med avstånd S som uppgår till 50 till 75 mm från en vägg A på en plan, slät yta eller montera den på ett stativ med framsidan mot väggen.
2. Sätt på instrumentet.

F2 3. Markera det synliga laserlinjekrysset på väggen A (punkt 1).

F3 4. Vrid hela instrumentet ca. 180° utan att ändra på höjden av lasern.

5. Markera det synliga laserlinjekrysset på väggen B (punkt 2).

F4 6. Ställ laserinstrumentet direkt framför väggen B.

7. Ställ in instrumentet i höjdled så att laserpunktens höjd stämmer överens med punkt 2.

F5 8. Utan att ändra höjden på lasern, rotera den 180° för att placera strålen när märket på den första väggen syns (steg 3 / punkt 1).

Mät upp den lodräta sträckan mellan punkt 1 och punkt 3. Differensen får inte vara större än:

S	maximal tillåtet värde
5 m	3,0 mm
10 m	6,0 mm
15 m	9,0 mm
20 m	12,0 mm

2. Horisontalkontroll - Laserlinjens lutning

Kontrollera laserlinjens lutning och exakt rak projektion E1

1. Markera tre punkter 1-3 i en rak linje på golvet med 5 m avstånd från varandra.
2. Positionera lasern på avstånd S = 5 m från linjen exakt framför den mellersta markeringen = position X
3. Sätt på instrumentet.
4. Mät upp laserlinjens höjd vid markeringarna. Mätningar X1 - X3 E2
5. Flytta instrumentet.
6. Positionera lasern på avstånd S = 5 m från linjen exakt framför den mellersta markeringen = position Y E3
7. Mät upp laserlinjens höjd vid markeringarna. Mätningar Y1 - Y3

$\Delta 1 = X1 - Y1 \qquad \Delta 2 = X2 - Y2 \qquad \Delta 3 = X3 - Y3$

För differenserna gäller:

$\Delta ges\ 1 = |\Delta 1| - |\Delta 2| \leq \pm 2$ mm

$\Delta ges\ 3 = |\Delta 3| - |\Delta 2| \leq \pm 2$ mm

Beakta förtecknen vid beräkningen!

S	Δges 1 eller Δges 2
5m	2,0 mm
7,5m	3,0 mm
10m	4,0mm

Batteribytel

Öppna batterilocket (4) i pilens riktning, sätt i nya batterier enligt beskrivningen i batterifacket.

3 x 1,5V
Mignonceller Alkaline, storlek AA, LR6

Även passande ackumulatorer kan användas.

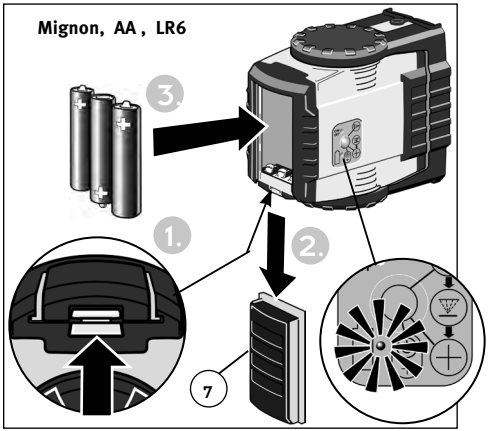

Observera:
Om du inte använder instrumenten under en längre tid ta ur batterierna !

Förvara inte instrumentet på en fuktig plats! Låt instrumentet och transportbehållaren först torka vid behov.

Nedsänk inte lasern i vatten !

Skruva inte upp !

Skötsel och underhåll

- Smutsigt glas på laserutgången påverkar strålens kvalitet. Rengöring görs med mjuk trasa.
- Rengör laserinstrumentet med en våt trasa. Doppa eller överspola inte! Använd inte lösningsmedel eller förtunningsmedel!

Krysslinjelasern LAX 200 ska hanteras varsamt liksom alla andra optiska precisionsinstrument.

Tekniset tiedot

Lasertyp:	Röd diodlaser, Pulsad linjelaser, våglängd 630 - 660 nm	
Utgångseffekt:	‹ 1 mW, laserklass 2, enligt EN 60825-1:03-10	
Självavvägningsområde:	n. ± 4,5°	
Avvägningsexakthet*:		
L1 Horisontal laserlinje*:	L1 = ± 0,3 mm/m	laserlinjemitt
L2 Laserlinjens lutning*:	L2 = ± 0,2 mm/m	laserlinje
Batterier:	3 x 1,5 V Mignonceller Alkaline, storlek AA, LR6	
Driftstid:	ca. 30 timmar (Alkaline)	
Arbetstemperaturområde:	-10 °C till +50 °C	
Lasertemperaturområde:	-20 °C till +60 °C	

Med reservation för tekniska ändringar.

* När den hanteras inom det specificerade temperaturintervallet

Garantivillkor

STABILA lämnar 24 månaders garanti från inköpsdatum för sådana material eller tillverkningsfel som leder till att de egenskaper som utlovats för instrumentet saknas eller uppvisar brister. Felen avhjälps genom reparation eller utbyte enligt vårt avgörande. Ytterligare garantier lämnas inte.
Garantin omfattar inte brister på grund av felaktig hantering (t.ex. fallskador, användning med fel spänning/ström, användning av olämplig strömkälla samt av köparen eller tredje person egenmäktigt genomförda ändringar på instrumentet. Likaså lämnas ingen garanti för slitage och mindre brister som inte avsevärt påverkar instrumentets funktion.
Eventuella garantianspråk skickas tillsammans med instrumentet och det ifyllda garantikortet (se sista sida) först till försäljaren.

STABILA®

de Ergänzung zur Garantieerklärung: Die Garantie gilt weltweit.
en Addition to warranty declaration: The warranty applies world-wide.
fr Complément à la déclaration de garantie : La garantie est valable dans le monde entier.
it Aggiunta alla dichiarazione di garanzia: La garanzia ha validità mondiale.

es Ampliación de la declaración de garantía: La garantía tiene validez en todo el mundo.
nl Aanvulling op de garantieverklaring: De garantie is wereldwijd geldig.
pt Acrescento da declaração de garantia: A garantia é válida em todo o mundo.
no Supplement til garantierklæringen: Garantien gjelder i hele verden.

fi Takuuilmoituksen täydennys: Takuu on voimassa maailmanlaajuisesti.
da Supplement til garantierklæring: Garantien gælder internationalt.
sv Komplettering till garantiförklaring: Garantin gäller i hela världen.
tr Garanti beyanına ek: Garanti, dünya genelinde geçerlidir.

cs Doplnění k prohlášení o záruce: Tato záruka platí po celém světě.
sk Doplnok k vyhláseniu o záruke: Táto záruka platí celosvetovo.
pl Uzupełnienie oświadczenia gwarancyjnego: Gwarancja obowiązuje na całym świecie.
sl Dopolnitev garancijske izjave: Garancija velja po vsem svetu.

hu A garancianyilatkozat kiegészítése: A garancia világszerte érvényes.
ro Supliment la declarația de garanție: Garanția se aplică la nivel mondial.
ru Дополнение к гарантийному заявлению Гарантия действует по всему миру.
lv Garantijas saistību papildinājums: Šī garantija ir spēkā visā pasaule.

et Garantii lisa See garantii kehtib kogu maailmas.
lt Garantijos papildymas: Garantija galioja visame pasaulyje.
ko 보장 진술 추가: 이 보증서는 전 세계에서 적용됩니다.
zh 质保声明的补充信息：该质保全球适用.